UTV440/U440DL/UTV440S/U440DLS

テレビキット 車種別分解手順

●標準装備&メーカーオプションナビ

CX-60		
10.25インチセンターディスプレイ+地上デジタルTVチューナー(フルセグ)装着車 12.3インチセンターディスプレイ+地上デジタルTVチューナー(フルセグ)装着車	KH5P/KH3P/KH3R3P/KH5S3P	R4.9～

⚠注意
- ●TVKITをオンに切り替えた時は一時的にナビゲーションの自車位置が停止します。
- ●TVKITオン(走行中にTV/DVDなどの映像が表示できる状態)では、GPSのみの測位となるためナビゲーションの自車位置が一時的に停止(トンネル内等)したり多少のずれが発生することがあります。
- ●アクティブドライビングディスプレイに表示される道路交通標識はナビゲーションと連携しているため、自車位置が不正確な間は表示も不正確となります。

1. バッテリー マイナス端子取り外し

⚠注意　取り付けを始めるまえに

●バッテリー位置に応じてボンネットやバックドアを開けた状態でイグニッションスイッチをOFFにしてください。
その後**6分以上経過してから**バッテリー(−)端子を外してください。
このときバッテリー(−)端子を外すまで、ドアの開閉やドアロックなど車両の操作およびキーの移動は行わないでください。

必ずバッテリー(−)端子を外してから作業をしてください。
外さずに作業すると、本製品の故障や車両機能の不具合の原因となるおそれがあります。

e-SKYACTIV PHEV車以外の場合

1-1. エンジン始動スイッチをOFFにする。

1-2. 5分間以上待つ。

1-3. 電流センサのコネクタを切離す。(奥まった個所にありますので、適時バッテリーカバーを外して作業してください)

1-4. バッテリー(−)端子を切離す。

!警告 ●バッテリー(−)端子を切離し後、1分以上待ってから作業を行ってください。

e-SKYACTIV PHEV車の場合

1-1. 充電ポートに充電ケーブルが接続されていないことを確認する。
充電ポートに充電ケーブルが接続されている場合、充電ケーブルを取外す。

1-2. 運転席ドアを開けた状態にする。

1-3. 電源ポジションをON(READY ON)で3秒以上保持する。

1-4. 電源ポジションをOFFする。

⚠注意
- ●電源ポジションOFFから5分経過してもクーリング・ファンが停止していない場合、停止するまで待つ。
- ●センタ・ディスプレイに[バッテリークーリング]作動通知が表示された場合、選択を行わず放置する。

1-5. 5分間以上待つ。

1-6. 手順1-5の電源ポジションをOFF操作から、25分以内に以下の手順で12Vバッテリー(−)端子を切離す。

1-6-1. 電流センサのコネクターを切離す。(奥まった個所にありますので、 適時バッテリーカバーを外して作業してください)

1-6-2. バッテリー(−)端子を切離す。

!警告 ●バッテリー(−)端子を切離し後、1分以上待ってから作業を行ってください。

⚠注意 ●手順5の電源ポジションOFF操作から、バッテリー(−) 端子切離しまでの時間が25分を超えた場合、手順3から行う。

2. デコレーションパネル取り外し

クリップのかんごうを外し、裏側のコネクターを外してデコレーションパネルを取り外す。

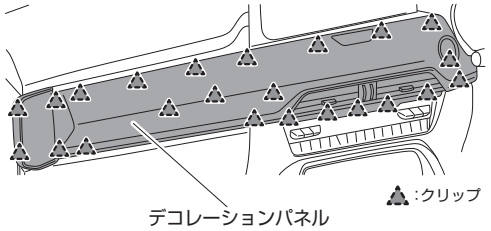

3. センタースピーカーグリル取り外し

保護テープを貼った後に、クリップかん合を外し、センタースピーカーグリルを取り外す。

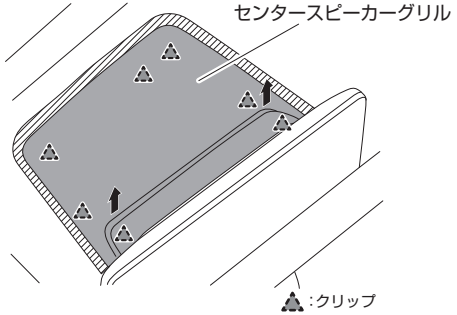

4. センターディスプレイ取り外し

ディスプレイ上側2本、前側2本のボルトスクリューを取り外す。
クリップのかんごうを外してセンターディスプレイを手前に引き出す。

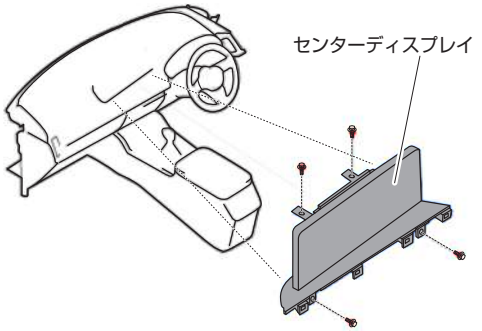

5. コネクティビティ・マスタ・ユニット取り外し

ボルトを取り外す。
裏側のコネクターを外し、コネクティビティ・マスタ・ユニットを取り外す。

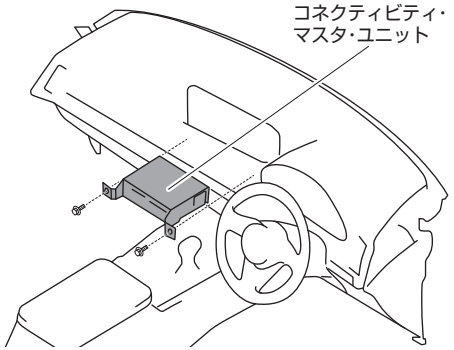

6. コネクター取り付け

コネクティビティ・ マスタ・ ユニットの20ピンコネクターに接続ハーネスを割り込ませます。

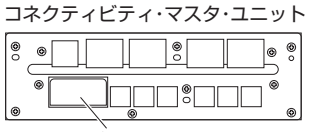

7. 本体取り付け

接続ハーネスのコネクターを本体に取り付けます。

8. バッテリー マイナス端子取り付け

取り外したパネル類を戻してバッテリー マイナス端子取り付けます。

本書は著作権法で保護されています。本書に記載の一部、または全部(デザイン含む)を(株)データシステムの許諾・許可なしに無断で転用・複製・改変・掲示・頒布・販売・出版などおこなうことを固く禁じます。

UTV440/U440DL/UTV440S/U440DLS

テレビキット 車種別分解手順

●標準装備&メーカーオプションナビ

MAZDA3		
10.25インチセンターディスプレイ装着車	BP5R/BP8R/BPFJ3R/BPEK3R	R5.6～
10.25インチセンターディスプレイ(マツダオンラインナビ)(アマゾンアレクサ採用)	BP5R/BP8R/BPFJ3R/BPEK3R	R6.10～

CX-30		
10.25インチセンターディスプレイ装着車	DMEJ3R/DM8R	R5.11～
10.25インチセンターディスプレイ(マツダオンラインナビ)(アマゾンアレクサ採用)	DMEJ3R/DM8R	R6.8～

⚠注意
- ●TVKITをオンに切り替えた時は一時的にナビゲーションの自車位置が停止します。
- ●TVKITオン(走行中にTV/DVDなどの映像が表示できる状態)では、GPSのみの測位となるためナビゲーションの自車位置が一時的に停止(トンネル内等)したり多少のずれが発生することがあります。
- ●アクティブドライビングディスプレイに表示される道路交通標識はナビゲーションと連携しているため、自車位置が不正確な間は表示も不正確となります。
- ●「交通標識認識システム性能低下　ナビゲーションとの連携が出来ません　SDカードを確認してください」のメッセージがメーター内に表示される場合がありますが、TVKITをOFFにしてしばらく走行すると表示は消えます。

1. バッテリー マイナス端子取り外し

⚠注意　取り付けを始めるまえに

●バッテリー位置に応じてボンネットやバックドアを開けた状態でイグニッションスイッチをOFFにしてください。
その後**6分以上経過してから**バッテリー(－)端子を外してください。
このときバッテリー(－)端子を外すまで、ドアの開閉やドアロックなど車両の操作およびキーの移動は行わないでください。

必ずバッテリー(－)端子を外してから作業をしてください。
外さずに作業すると、本製品の故障や車両機能の不具合の原因となるおそれがあります。

2. デコレーションパネル取り外し

保護テープを貼った後に、リムーバ・ツールを利用してクリップを取り外します。

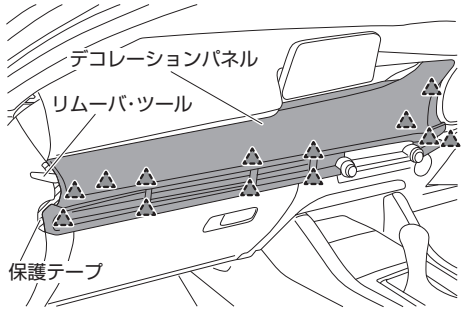

❶・❷・❸・❹の順にクリップを取り外して、助手席側デコレーションパネルを取り外します。

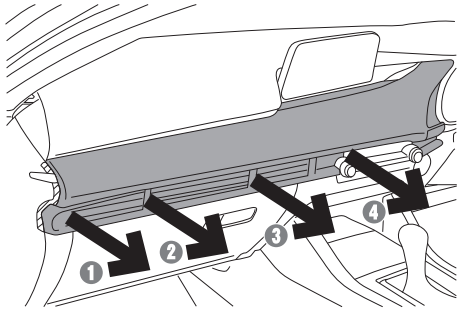

▲:クリップ

3. コネクティビティ・マスタ・ユニット取り外し

ボルトを外し、ガイドを抜きながらコネクティビティ・マスタ・ユニットを手前に引き出します。

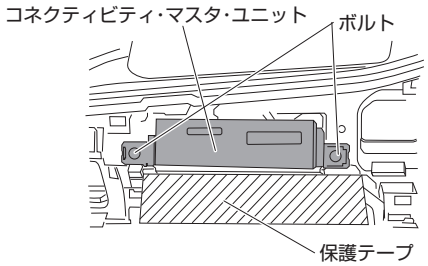

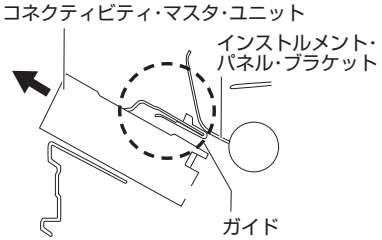

⚠注意　コネクティビティ・マスタ・ユニットを無理に引っ張って、ハーネスの断線やコネクタの破損が起きない様に、注意して作業を行ってください。

4. コネクター取り付け

コネクティビティ・マスタ・ユニットの20ピンコネクターに接続ハーネスを割り込ませます。

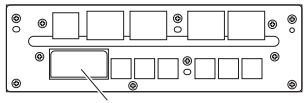

5. 本体取り付け

接続ハーネスのコネクターを本体に取り付けます。

6. バッテリー マイナス端子取り付け

本書は著作権法で保護されています。本書に記載の一部、または全部(デザイン含む)を(株)データシステムの許諾・許可なしに無断で転用・複製・改変・掲示・頒布・販売・出版などおこなうことを固く禁じます。

UTV440/U440DL/UTV440S/U440DLS

テレビキット 車種別分解手順

●標準装備&メーカーオプションナビ

CX-8Ø		
10.25インチセンターディスプレイ+地上デジタルTVチューナー(フルセグ)装着車 12.3インチセンターディスプレイ+地上デジタルTVチューナー(フルセグ)装着車	KL3P/KL3R3P/KL5S3P	R6.1Ø～

⚠注意
- ●TVKITをオンに切り替えた時は一時的にナビゲーションの自車位置が停止します。
- ●TVKITオン(走行中にTV/DVDなどの映像が表示できる状態)では、GPSのみの測位となるためナビゲーションの自車位置が一時的に停止(トンネル内等)したり多少のずれが発生することがあります。
- ●アクティブドライビングディスプレイに表示される道路交通標識はナビゲーションと連携しているため、自車位置が不正確な間は表示も不正確となります。
- ●「交通標識認識システム性能低下　ナビゲーションとの連携が出来ません　SDカードを確認してください」 のメッセージがメーター内に表示される場合がありますが、TVKITをOFFにしてしばらく走行すると表示は消えます。

1. バッテリー マイナス端子取り外し

⚠注意　取り付けを始めるまえに

●バッテリー位置に応じてボンネットやバックドアを開けた状態でイグニッションスイッチをOFFにしてください。
その後**6分以上経過してから**バッテリー(−)端子を外してください。
このときバッテリー(−)端子を外すまで、ドアの開閉やドアロックなど車両の操作およびキーの移動は行わないでください。

必ずバッテリー(−)端子を外してから作業をしてください。
外さずに作業すると、本製品の故障や車両機能の不具合の原因となるおそれがあります。

e-SKYACTIV PHEV車以外の場合

1-1. エンジン始動スイッチをOFFにする。
1-2. 5分間以上待つ。
1-3. 電流センサのコネクタを切離す。(奥まった個所にありますので、適時バッテリーカバーを外して作業してください)
1-4. バッテリー(−)端子を切離す。

❗警告 ●バッテリー(−)端子を切離し後、1分以上待ってから作業を行ってください。

e-SKYACTIV PHEV車の場合

1-1. 充電ポートに充電ケーブルが接続されていないことを確認する。
充電ポートに充電ケーブルが接続されている場合、充電ケーブルを取外す。
1-2. 運転席ドアを開けた状態にする。
1-3. 電源ポジションをON(READY ON)で3秒以上保持する。
1-4. 電源ポジションをOFFする。
1-5. 5分間以上待つ。

⚠注意
- ●電源ポジションOFFから5分経過してもクーリング・ファンが停止していない場合、停止するまで待つ。
- ●センタ・ディスプレイに[バッテリークーリング]作動通知が表示された場合、選択を行わず放置する。

1-6. 手順1-5の電源ポジションをOFF操作から、25分以内に以下の手順で12Vバッテリー(−)端子を切離す。
1-6-1. 電流センサのコネクターを切離す。(奥まった個所にありますので、適時バッテリーカバーを外して作業してください)
1-6-2. バッテリー(−)端子を切離す。

❗警告 ●バッテリー(−)端子を切離し後、1分以上待ってから作業を行ってください。

⚠注意 ●手順5の電源ポジションOFF操作から、バッテリー(−) 端子切離しまでの時間が25分を超えた場合、手順3から行う。

2. デコレーションパネル取り外し

クリップのかんごうを外し、裏側のコネクターとケーブル留めを外してデコレーションパネルを取り外す。

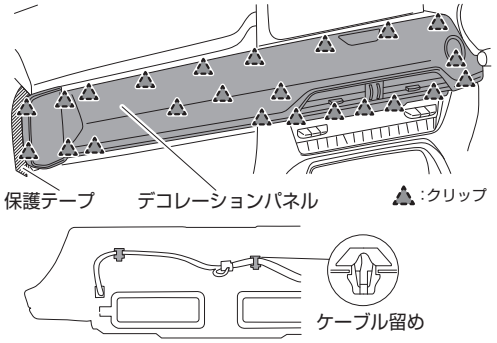

3. センタースピーカーグリル取り外し

保護テープを貼った後に、クリップかん合を外し、センタースピーカーグリルを取り外す。

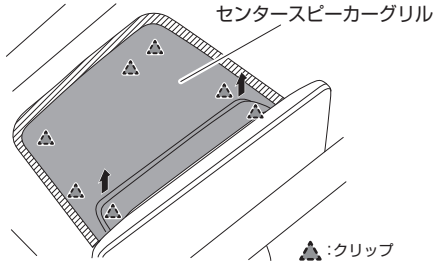

4. センターディスプレイ取り外し

ディスプレイ上側2本、前側2本のボルトスクリューを取り外す。
クリップのかんごうを外してセンターディスプレイを手前に引き出す。

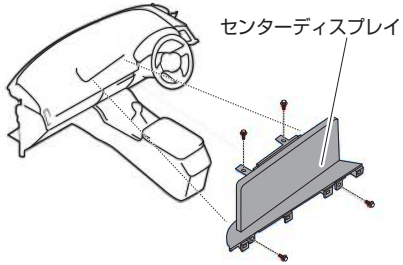

5. コネクティビティ・マスタ・ユニット取り外し

ボルトを取り外す。
裏側のコネクターを外し、コネクティビティ・マスタ・ユニットを取り外す。

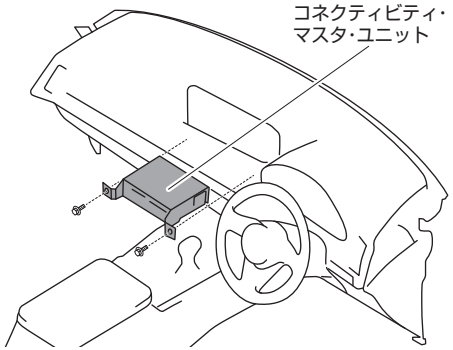

6. コネクター取り付け

コネクティビティ・ マスタ・ ユニットの2Øピンコネクターに接続ハーネスを割り込ませます。

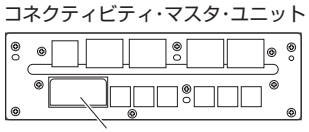

7. 本体取り付け

接続ハーネスのコネクターを本体に取り付けます。

8. バッテリー マイナス端子取り付け

取り外したパネル類を戻してバッテリー マイナス端子取り付けます。

本書は著作権法で保護されています。本書に記載の一部、または全部(デザイン含む)を(株)データシステムの許諾・許可なしに無断で転用・複製・改変・掲示・頒布・販売・出版などおこなうことを固く禁じます。