NTV426/N426DL/NTV426B(-A/-B/-D)/ NTV426DB(-A/-B/-D)
テレビキット 車種別分解手順

※品番は販売店様によって異なります。

●ディーラーオプションナビ

2021年モデル

MJ321D-L / MJ321D-W / MJ321D-A

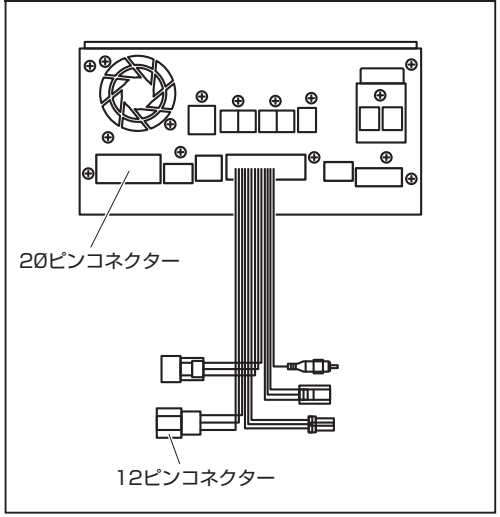

MJ121D-L / MJ121D-W / MJ121D-A

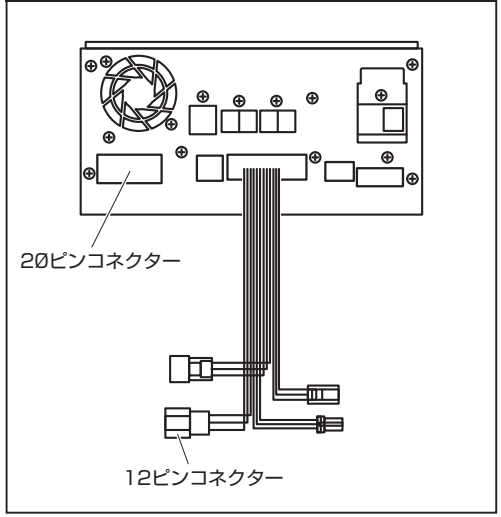

MM521D-L

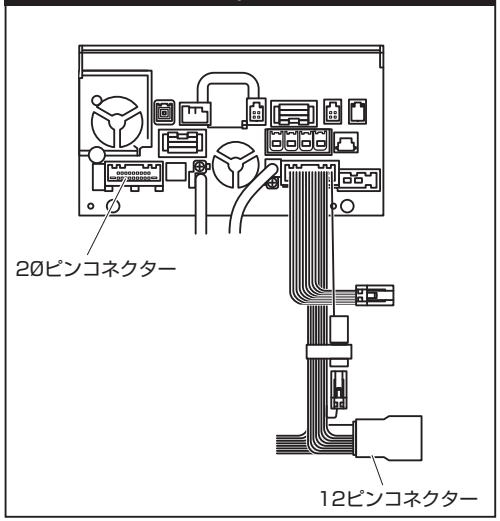

MM321D-L / MM321D-LM(MZ609895NP)

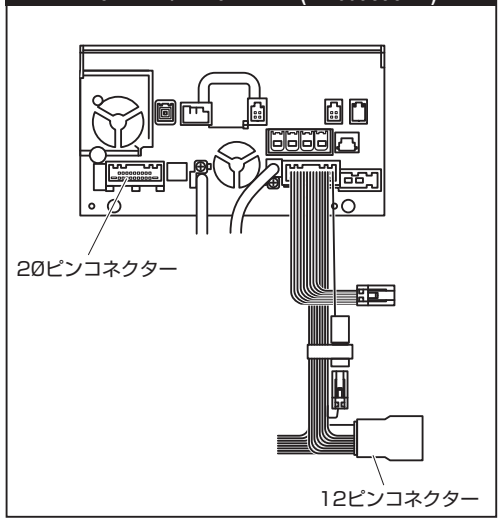

イルミネーション線の接続位置(ビルトイン テレビキットの場合)

スイッチハーネスの橙線は、本製品の20ピン「メス端子」コネクター(ナビに接続する側)の下図位置に接続してください。

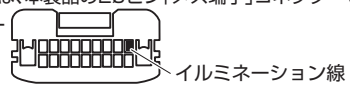

ワンポイント コネクターの端子位置は右図の矢印の方向からコネクターを見た図です

ノート・オーラ(E13 R2.12～)の場合

運転席右側にあるスイッチパネル裏にある8ピンコネクター(緑色)に、スイッチハーネスの橙線を接続します。8ピンコネクター(緑色) はプロパイロットの有無により状態が異なります。

プロパイロットなし車　セーフティシールドスイッチに接続されています。

プロパイロットあり車　車両ハーネスにテーピング固定されています。

⚠ 接続前に必ずテスターで確認してください。

ワンポイント コネクターの端子位置は右図の矢印の方向からコネクターを見た図です

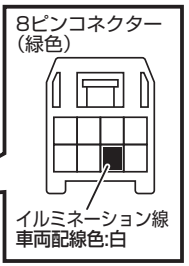

2022年モデル

DA22J

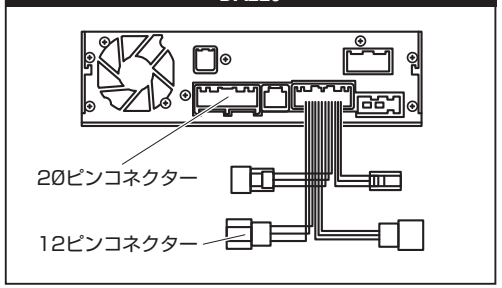

MM222D-Le / MM222D-L

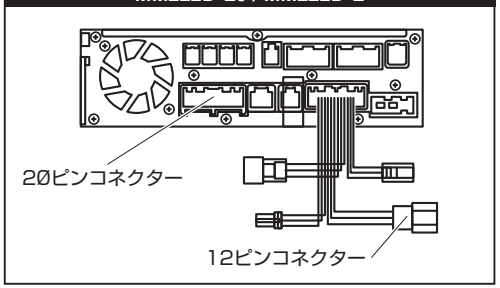

MM322D-L

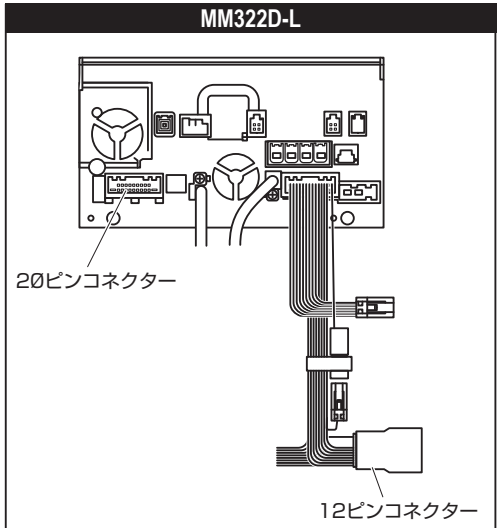

MJ322D-W / MJ322D-L

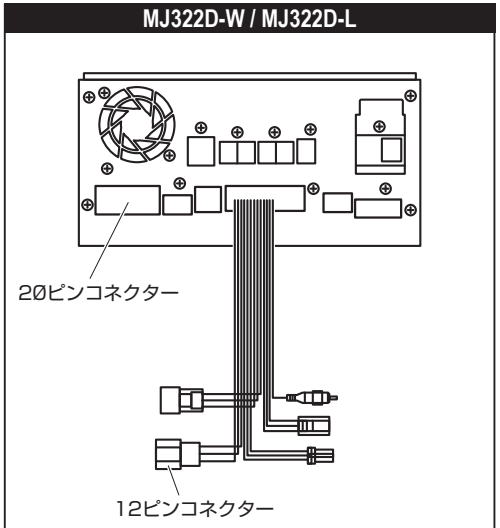

本取扱説明書は著作権法で保護されています。取扱(取付)説明書に記載の一部、または全部(デザイン含む)を(株)データシステムの許諾・許可なしに無断で転用・複製・改変・掲示・頒布・販売・出版などおこなうことを固く禁じます。

NTV426/N426DL/NTV426B(-A/-B/-D)/NTV426DB(-A/-B/-D)
テレビキット 車種別分解手順

※品番は販売店様によって異なります。

●ディーラーオプションナビ

2022年モデル

MM522D-L

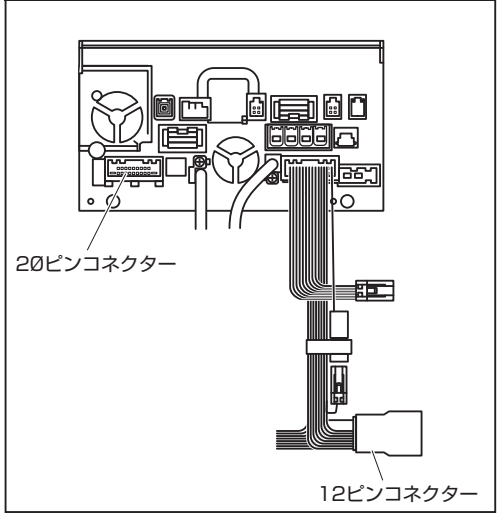

MZ609927NP(MM222D-LM)

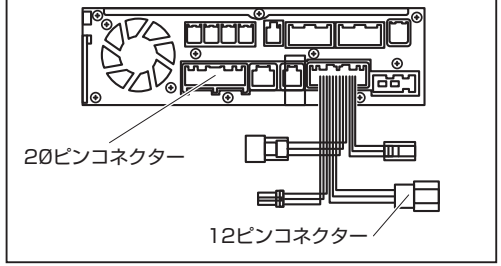

MJ122D-W / MJ122D-A

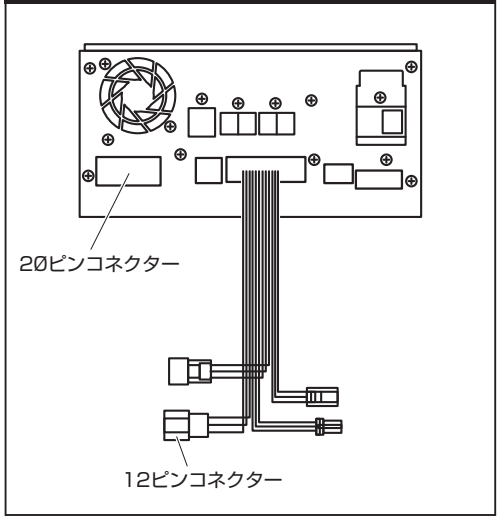

イルミネーション線の接続位置(ビルトイン テレビキットの場合)

スイッチハーネスの橙線は、本製品の20ピン「メス端子」コネクター(ナビに接続する側)の下図位置に接続してください。

ワンポイント コネクターの端子位置は右図の矢印の方向からコネクターを見た図です

ノート・オーラ(E13 R2.12～)の場合

運転席右側にあるスイッチパネル裏にある8ピンコネクター(緑色)に、スイッチハーネスの橙線を接続します。8ピンコネクター(緑色) はプロパイロットの有無により状態が異なります。

プロパイロットなし車　セーフティシールドスイッチに接続されています。

プロパイロットあり車　車両ハーネスにテーピング固定されています。

⚠ 接続前に必ずテスターで確認してください。

ワンポイント コネクターの端子位置は右図の矢印の方向からコネクターを見た図です

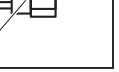

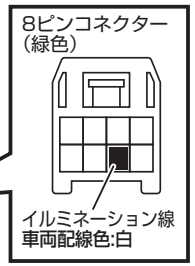

2023年モデル

MM223D-Le / MM223D-L

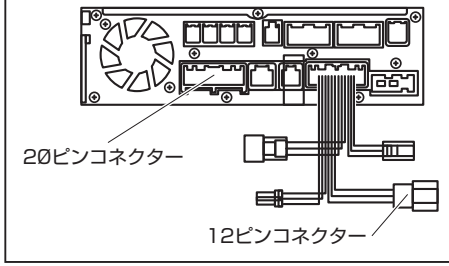

MZ609962NP(MM223D-LM)

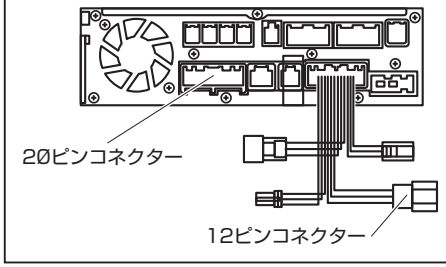

MM323D-L / MM523D-L

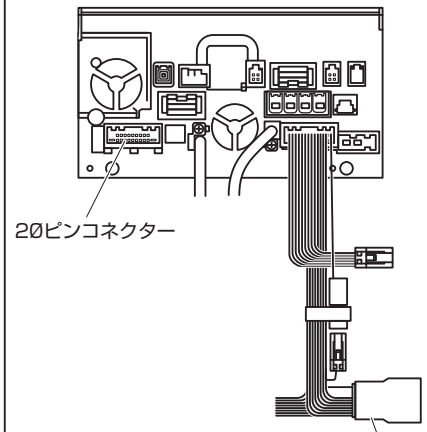

本取扱説明書は著作権法で保護されています。取扱(取付)説明書に記載の一部、または全部(デザイン含む)を(株)データシステムの許諾・許可なしに無断で転用・複製・改変・掲示・頒布・販売・出版などおこなうことを固く禁じます。

NTV426/N426DL/NTV426B(-A/-B/-D)/NTV426DB(-A/-B/-D)
テレビキット 車種別分解手順

※品番は販売店様によって異なります。

●ディーラーオプションナビ

2023年モデル

MJ323D-W / MJ323D-L

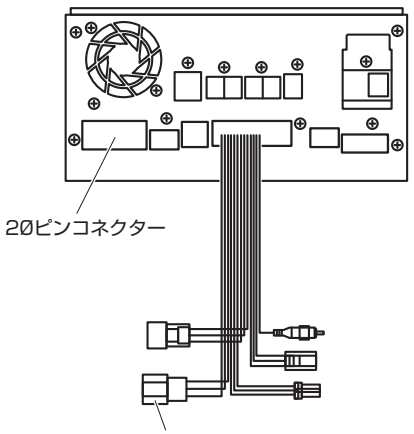

MJ123D-W

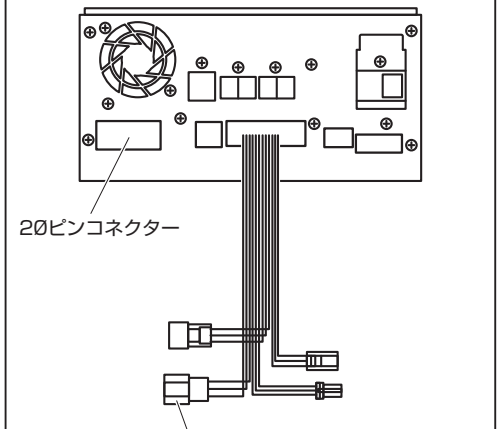

イルミネーション線の接続位置(ビルトイン テレビキットの場合)

スイッチハーネスの橙線は、本製品の20ピン「メス端子」コネクター(ナビに接続する側)の下図位置に接続してください。

ワンポイント コネクターの端子位置は右図の矢印の方向からコネクターを見た図です

ノート・オーラ(E13 R2.12～)の場合

運転席右側にあるスイッチパネル裏にある8ピンコネクター(緑色)に、スイッチハーネスの橙線を接続します。8ピンコネクター(緑色) はプロパイロットの有無により状態が異なります。

プロパイロットなし車 セーフティシールドスイッチに接続されています。

プロパイロットあり車 車両ハーネスにテーピング固定されています。

⚠ 接続前に必ずテスターで確認してください。

ワンポイント コネクターの端子位置は右図の矢印の方向からコネクターを見た図です

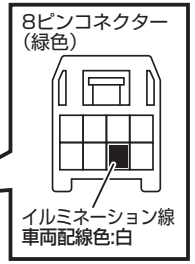

本取扱説明書は著作権法で保護されています。取扱(取付)説明書に記載の一部、または全部(デザイン含む)を(株)データシステムの許諾・許可なしに無断で転用・複製・改変・掲示・頒布・販売・出版などおこなうことを固く禁じます。