NTA584

テレビキット 車種別分解手順

●ディーラーオプションナビ

●黒線(アース線)の接続

本製品の黒線は、ボディーアースに接続してください。

2013年モデル

MC313D-W / MC313D-WM(MZ609527)

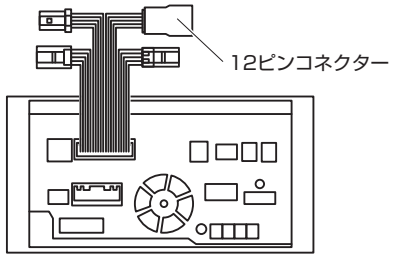

MM113D-W / MM113D-WM(MZ609528)

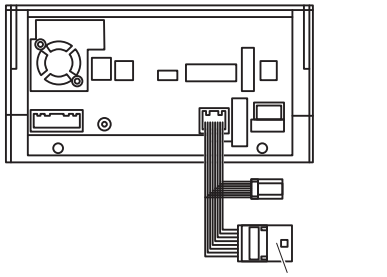

MP313D-W

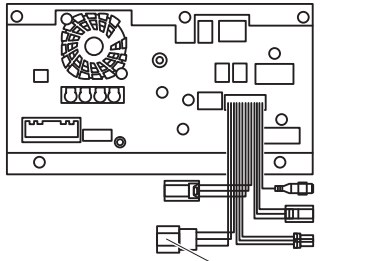

2014年モデル

MP314D-W

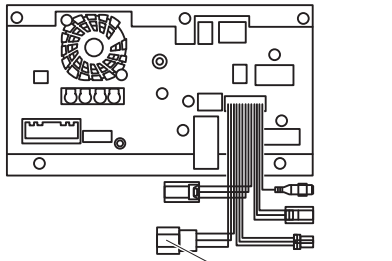

2016年モデル

MJ116D-A / MJ116D-W / MJE16D-EV
MJ116D-WM(MZ609669)

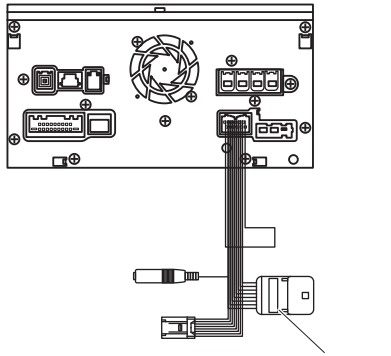

MM316D-A / MM316D-W / MM516D-L / MM516D-W
MM316D-WM(MZ609668)

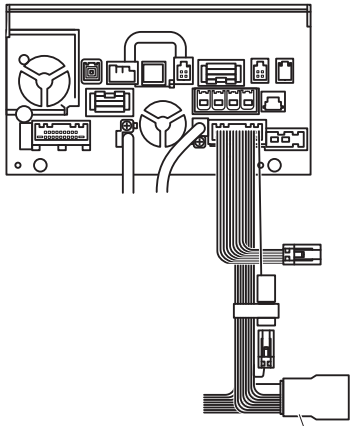

本取扱説明書は著作権法で保護されています。取扱(取付)説明書に記載の一部、または全部(デザイン含む)を(株)データシステムの許諾・許可なしに無断で転用・複製・改変・掲示・頒布・販売・出版などおこなうことを固く禁じます。

NTA584

テレビキット 車種別分解手順

●黒線(アース線)の接続

本製品の黒線は、ボディーアースに接続してください。

●ディーラーオプションナビ

2017年モデル

MJ117D-A / MJ117D-W / MJE17D-EV
MJ117D-WM (MZ609718)

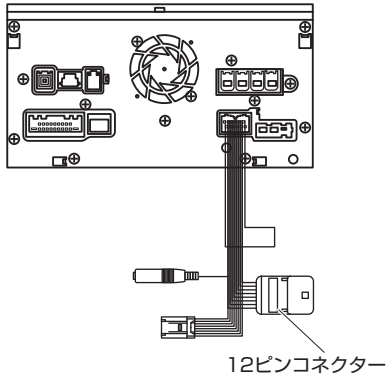

MM317D-A / MM317D-W / MM517D-L
MM517D-W / MM317D-WM (MZ609717)

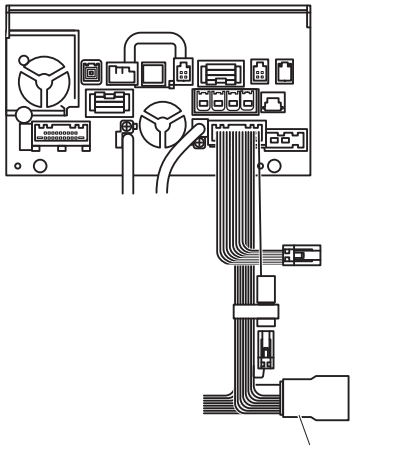

2018年モデル

MJ118D-A / MJ118D-W

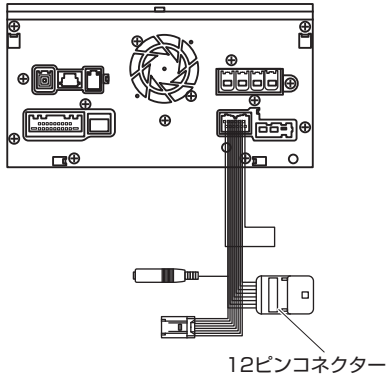

MM318D-A / MM318D-L / MM318D-W / MM518D-L

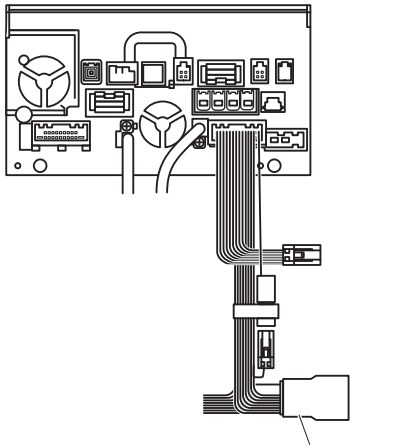

2018年モデル

MM318D-LM / MM318D-WM

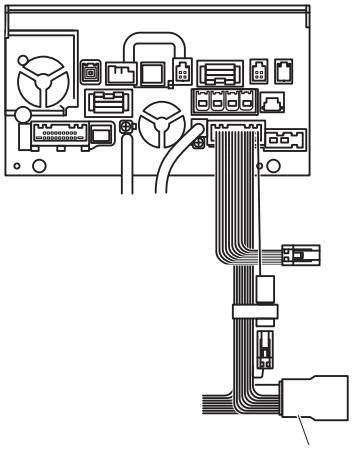

本取扱説明書は著作権法で保護されています。取扱(取付)説明書に記載の一部、または全部(デザイン含む)を(株)データシステムの許諾・許可なしに無断で転用・複製・改変・掲示・頒布・販売・出版などおこなうことを固く禁じます。

NTA584

テレビキット 車種別分解手順

●黒線(アース線)の接続

本製品の黒線は、ボディーアースに接続してください。

●ディーラーオプションナビ

2019年モデル

MJ119D-A / MJ119D-W

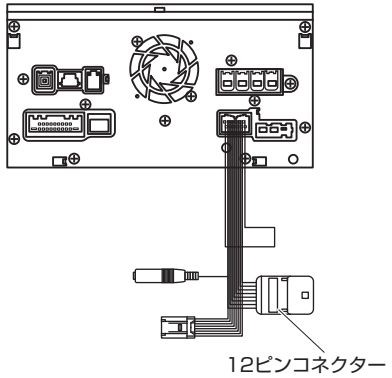

MM519D-L / MM319D-A / MM319D-L / MM319D-LM / MM319D-W / MM319D-WM

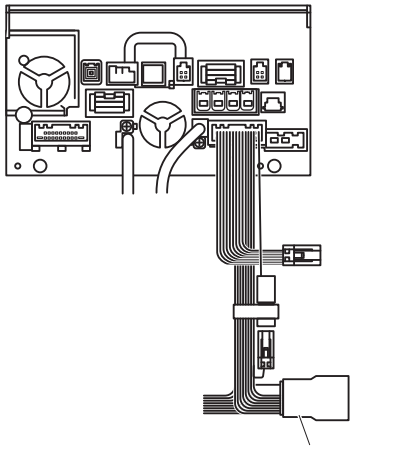

2020年モデル

MJ320D-W / MJ320D-A

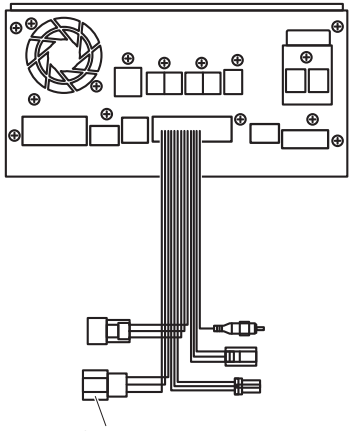

MJ120D-W / MJ120D-A

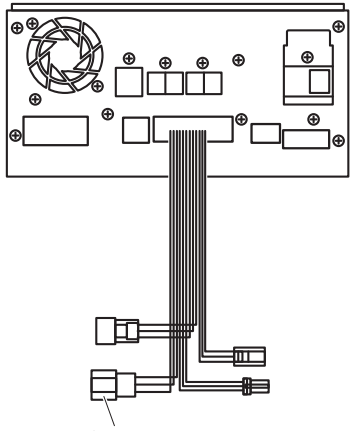

2020年モデル

MM319D-LM (MZ609823NP)

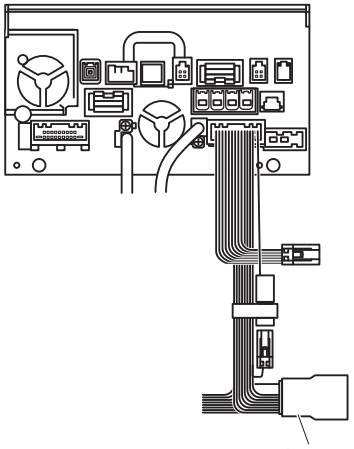

MM520D-L / MM320D-L / MM320D-LM (MZ609848NP)

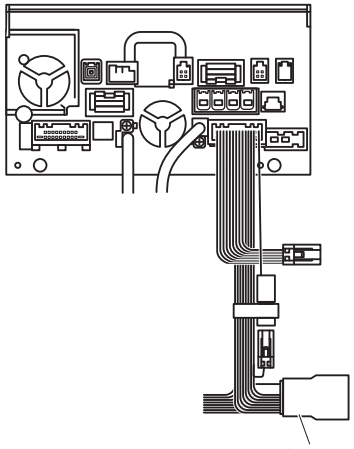

本取扱説明書は著作権法で保護されています。取扱(取付)説明書に記載の一部、または全部(デザイン含む)を(株)データシステムの許諾・許可なしに無断で転用・複製・改変・掲示・頒布・販売・出版などおこなうことを固く禁じます。

NTA584

テレビキット 車種別分解手順

●ディーラーオプションナビ

●黒線(アース線)の接続

本製品の黒線は、ボディーアースに接続してください。

2020年モデル

MJ320D-L / MJ320D-WM

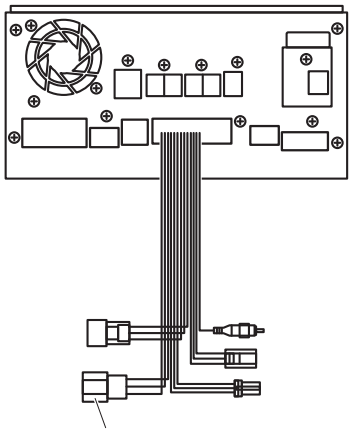

MJ120D-L / MJ120D-WM

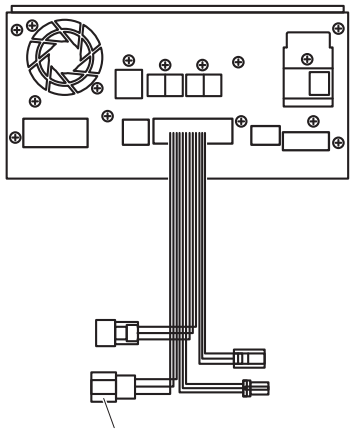

2021年モデル

MM521D-L

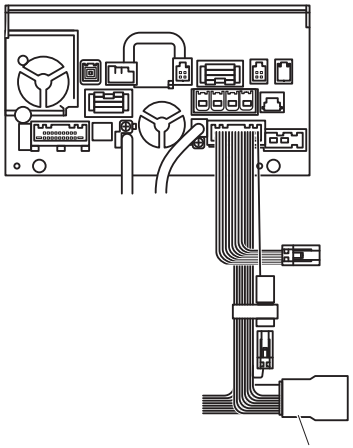

MM321D-L / MM321D-LM(MZ609895NP)

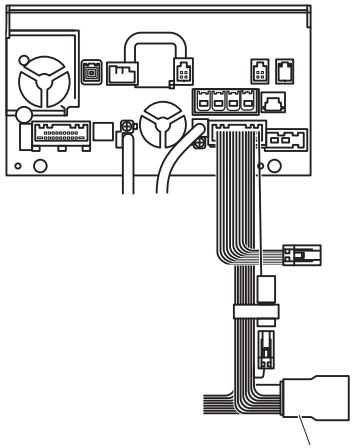

2021年モデル

MJ321D-L / MJ321D-W / MJ321D-A

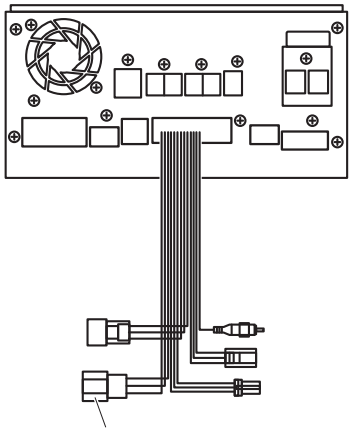

MJ121D-L / MJ121D-W / MJ121D-A

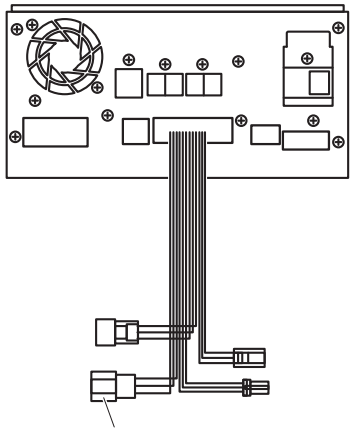

本取扱説明書は著作権法で保護されています。取扱(取付)説明書に記載の一部、または全部(デザイン含む)を(株)データシステムの許諾・許可なしに無断で転用・複製・改変・掲示・頒布・販売・出版などおこなうことを固く禁じます。

NTA584

テレビキット 車種別分解手順

●黒線(アース線)の接続

本製品の黒線は、ボディーアースに接続してください。

●ディーラーオプションナビ

2022年モデル

DA22J

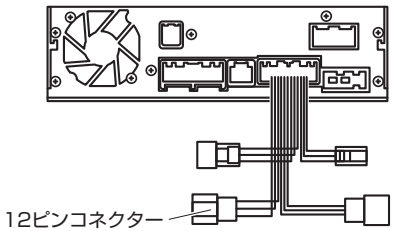

MM222D-Le / MM222D-L

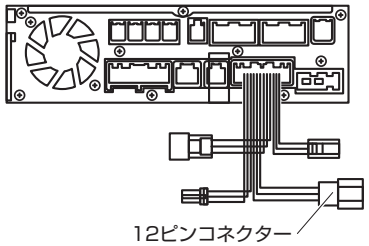

MM322D-L

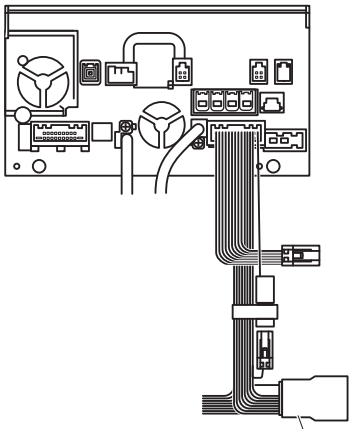

MJ322D-W / MJ322D-L

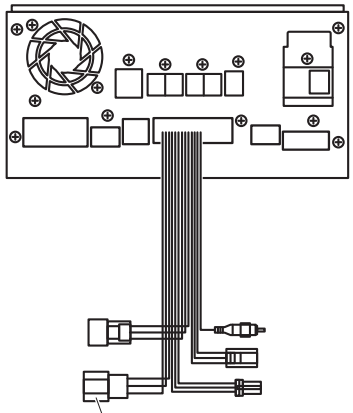

MZ609927NP(MM222D-LM)

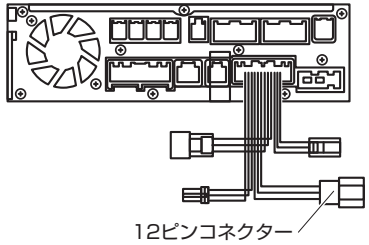

2022年モデル

MM522D-L

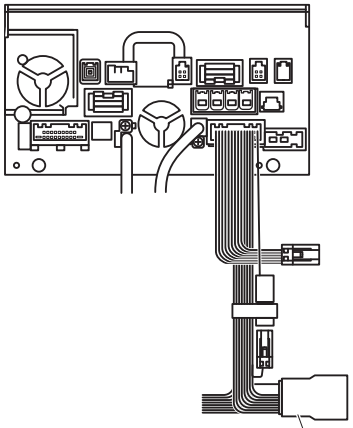

MJ122D-W / MJ122D-A

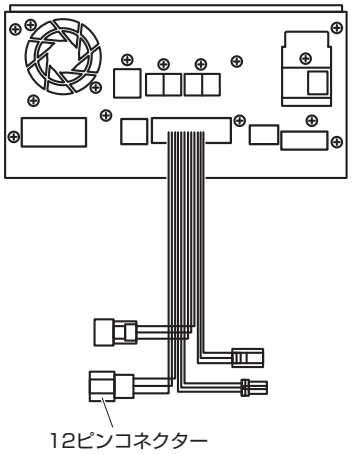

本取扱説明書は著作権法で保護されています。取扱(取付)説明書に記載の一部、または全部(デザイン含む)を(株)データシステムの許諾・許可なしに無断で転用・複製・改変・掲示・頒布・販売・出版などおこなうことを固く禁じます。

NTA584

テレビキット 車種別分解手順

●ディーラーオプションナビ

●黒線(アース線)の接続

本製品の黒線は、ボディーアースに接続してください。

2023年モデル

MM223D-Le / MM223D-L

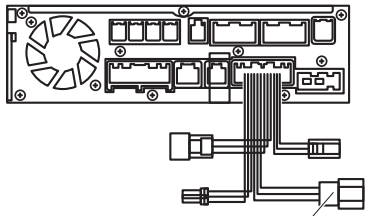

MZ609962NP(MM223D-LM)

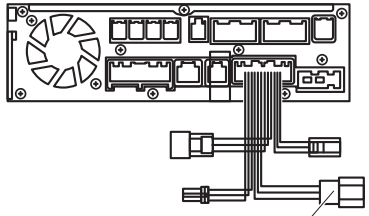

MM323D-L / MM523D-L

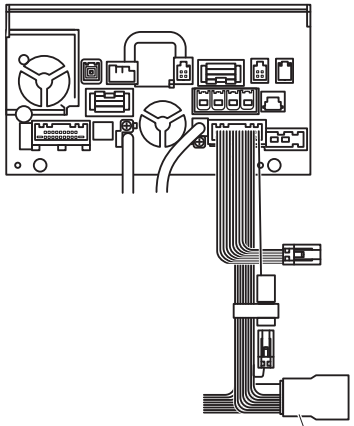

2023年モデル

MJ323D-W / MJ323D-L

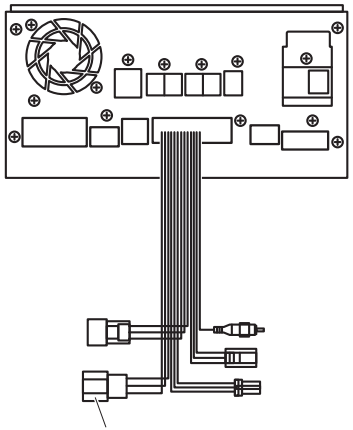

MJ123D-W

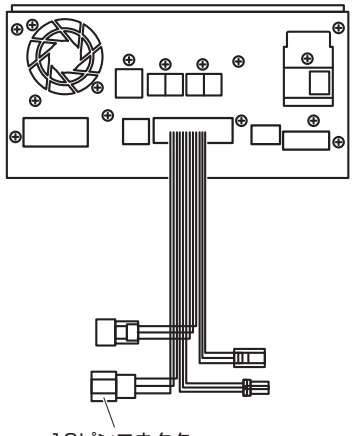

本取扱説明書は著作権法で保護されています。取扱(取付)説明書に記載の一部、または全部(デザイン含む)を(株)データシステムの許諾・許可なしに無断で転用・複製・改変・掲示・頒布・販売・出版などおこなうことを固く禁じます。